规 格 承 认 书

SPECIFICATION FOR APPROVAL

CUSTOMER 客 户： _____

CUSTOMER P.N. 客户料号： _____

MODEL NO. 产品型号： GM-01120100-S04

DESIGN NO. 设计编号： GM-01XXXYYY-181

DATE 日 期： 2018-05-17

CUSTOMER AUTHORIZED SIGNATURE / 客户承认签章		

Please return to us one copy of "SPECIFICATION FOR APPROVAL " with you Approved signature./ /客户确认签字，盖章后请回传一份承认书给我司.

深圳吉摩科技有限公司

SHENZHEN GODMOBI TECHNOLOGY CO.,LTD.

深圳市宝安区石岩街道水田社区三祝里工业区 6 栋 5 楼

5th floor, No.6 Building, San Zhuli Industrial Zone, Shuitian, Shiyan Street, Baoan, Shenzhen, China.

T EL：(0755) 81763867 FAX：(0755) 81763857 Http://www.godmobi.com

制作：	审 核：	批 准：
Prepared By :	Checked By :	Approved By

E. C. LIST/变更记录

Rev.版本	Description of Change/变更内容描述		Changed Date/日期	Remark
	Before/变更前	After/变更后		
A				
B				
C				
D				
E				

Contents/目录

1. SCOPE/概述 3
2. Input Characteristics/输入特性 3
3. Output Characteristics/输出特性 3
4. Protection Requirements/保护要求 4
5. Environment Requirements/环境要求 4
6. EMC/ Safety Standards/EMI/EMS 标准 4
7. Testing Equipment /测试设备 5
8. Label Drawing/标贴图 5
9. Outline Drawing/外观图 6
10. Package Drawing/包装示意图 7
11 Sample Test Report / 样品测试报告 8

1. SCOPE/概述

The document details the electrical, mechanical and environmental specifications of a SMPS, the power supply provides 18W continuous output power.

资料详细描述了一款 18W(连续输出功率)开关电源的电气性,结构性及环境等要求.

The power supply shall meet the **RoHS** requirements. 此款电源符合 RoHS 要求.

■ SMPS Adaptor(Wall mount)/插墙式适配器 ☐ SMPS Adaptor(Desk-top)/桌面型适配器

☐ Open Frame/开放式结构 ☐ Others/其他

2. Input Characteristics/输入特性

2.1. Input Voltage & Frequency/输入电压与频率

	Minimum/最小	Rating/额定值	Maximum/最大
Input Voltage/输入电压	90Vac	100Vac~240Vac	264Vac
Input Frequency/输入频率	47Hz	60Hz/50Hz	63Hz

2.2. Input AC Current / 输入电流

0.4Amax. @ 90Vac input & Full load/在 90Vac 输入和满载条件下最大 0.4A

2.3. Inrush Current (cold start)/浪涌电流(冷启动 @ 230V AC)

50A max. for 220V/50Hz at cold start (25℃). 在冷开机条件下，最大浪涌电流不超过 50A.

2.4. Average Efficiency /平均效率

While input 115Vac and 230Vac,the average efficiency is more than 80.3%.The test point is at 25%,50%,75% and 100% of max load respectively.

在输入 115Vac 和 230Vac 条件下，平均效率不小于 80.3%。测试点分别是最大载的 25%,50%,75% 和 100%。

2.5. Standby power / 空载功耗

Standby power <0.5W @ 230VAC/50Hz. 在输入 230Vac，空载功耗小于 0.5W.

3. Output Characteristics/输出特性

RATED OUTPUT / 额定输出	Rated Load/额定负载		Remark 备 注
	Min.	Max.	
Output Voltage(unload) / 空载输出电压	11.4V	12.6V	
Output Voltage(Full load) / 负载输出电压	11.4V	12.6V	
Output Current / 输出电流规格	0A	1.5A	
Turn - on Delay Time/开机延迟时间		3S	
Hold-up Time/关机维持时间	5mS		
Ripple & Nosic / 纹波与噪声		120mVp-p	
OCP / 过电流保护		3.0A	
power Wp-p / 峰值功率			

Ripple & Noise: Tested by a oscilloscope using 20MHz bandwidth and the output is paralleled a 0.1uF ceramic capacitor and a 47uF electrolysis capacitor.

纹波与噪声: 量测时示波器选用 20MHz 带宽限制,输出端要并联一颗 0.1uF 的陶瓷电容和一颗 47uF 的电解电容

4.Protection Requirements/保护要求

4.1. Over Current Protection/过流保护

OCP Point Limited: 120%-300% auto restart 保护点限制: 120%-300%自动保护

The output shall hiccup when the over current applied to the output , and shall be self-recovery when the fault condition is removed

当过电流时,输出将进入打嗝模式,当过流情况解除后,产品将会自动恢复正常

4.2. Short Circuit Protection/短路保护

The input power shall decrease when the output is short to GND, the power supply shall not damage, and shall be self-recovery when the fault condition is removed

当输出对地短路时, 产品输入功率降低且不会损伤, 当短路情况解除后, 产品将会自动恢复正常

4.3. AC Over Voltage Protection/过压保护（ 部分机型有此功能 ）

The power supply shall protection when the input over voltage exceeds 300V, the power supply shall no damage, some models have this function.

当输入电压超过 300V 时, 产品保护且不会损伤, 部分机型有此功能。

5.Environment Requirements/环境要求

5.1. Operating Temperature and Relative Humidity/操作温度和湿度要求

0℃ to +40℃ 20%RH to 80%RH @ Sea level shall below or no more than10,000 feet

在海拔小于或等于 10,000 英尺的条件下，低温工作下限为 0℃，高温工作上限为 +40℃，相对湿度为 20%RH to 80%RH。

5.2. Storage Temperature and Relative Humidity/存储温度和湿度要求

-30℃ to +70℃ 10%RH to 90%RH（non-condensing）@ Sea level shall below 30,000 feet

在海拔低于 30,000 英尺的条件下，低温存储下限为-30℃（无结冰环境）；高温存储上限为+70℃,相对湿度为 10%RH to 90%RH。

5.3. Vibration/振动

10 to 300Hz sweep at a constant acceleration of 1.0G(Breadth: 3.5mm) for 1Hour for each of the perpendicular axes X, Y, Z

扫描频率: 10 to 300Hz, 加速度: 1.0G(位移: 3.5mm), X, Y, Z 三垂直坐标轴向各振动 1 小时

6.EMC Standards & Safety Standards / EMC 标准与安规标准

6.1. EMC Standards/EMC 标准

EN55022	EN55024		

6.2. Safety Standards / 安规标准

Type	Country	Standard		Type	Country	Standard
3C	中国	ＧＢ4943				

6.3. ielectric Strength(Hi-pot)/介电耐压强度(高压)

Primary to Secondary: 3000Vac / 5mA / 60 seconds (3 seconds for production)

初级对次级: 3000Vac / 5mA / 60 秒(生产时高压测试时间: 3 秒)

6.4. Leakage Current/漏电流

0.25mA max. at 240Vac / 50Hz input/在输入 240Vac/50Hz 的条件下最大 0.25mA

6.5. Insulation Resistance/绝缘阻抗

100MΩ min. @ primary to secondary add a 500Vdc test voltage

在初级与次级间加 500Vdc 进行测试,最小 100MΩ

7. Testing Equipment / 测试设备

	Testing Equipment / 测试设备	Model/型号	Validity/有效期	Remark/备注
1	AC Source / 交流输入电源	华仪 6205-300W	2016-3-7	
2	Power Meter / 电源功率计	Protronix-1201	2016-3-7	
3	Electronic Load / 电子负载	Chroma-63030C	2016-3-7	
4	Oscilloscopes / 示波器	泰克 1012	2016-3-7	
5	Digital Multimeter / 数字万用表	VC9807A	2016-3-7	
6	DC Power / 直流输入电源	KXN-3030D	2016-3-7	
7	HI-POT Tester / 耐压测试仪	华仪 7410	2016-3-7	
8	Hybrid Recorder / 混合记录仪	YOKOGAWA DR130	2016-3-7	
9	Cons. T/H Simulator / 恒温恒湿仪	TH-A4H 1-150	2016-3-7	
10	Insulation Resistance Tester / 绝缘电阻表	华仪 7410	2016-3-7	

8. Label drawing / 标贴图

9. Outline drawing / 外形图

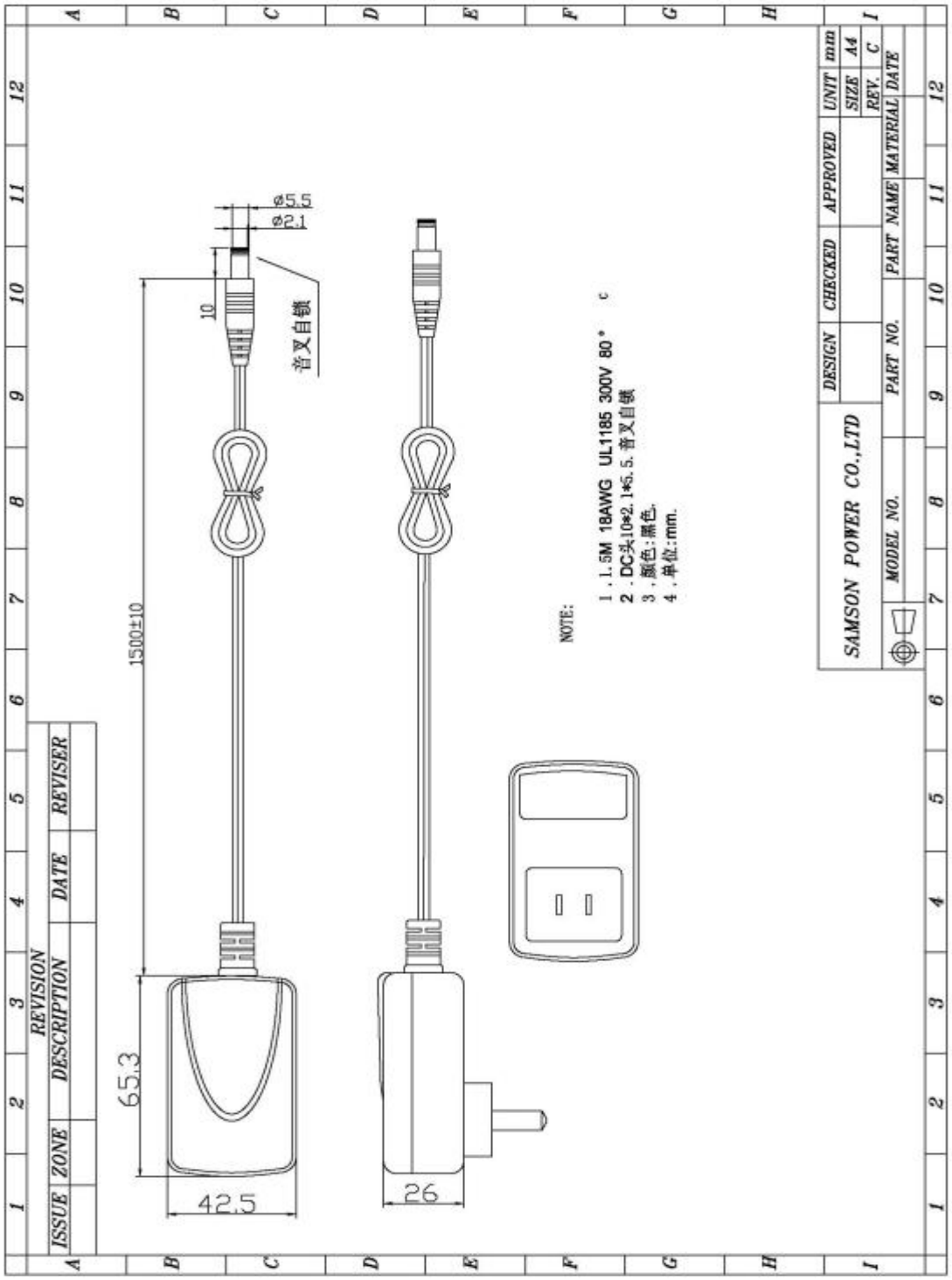

10. Package Drawing / 包装图

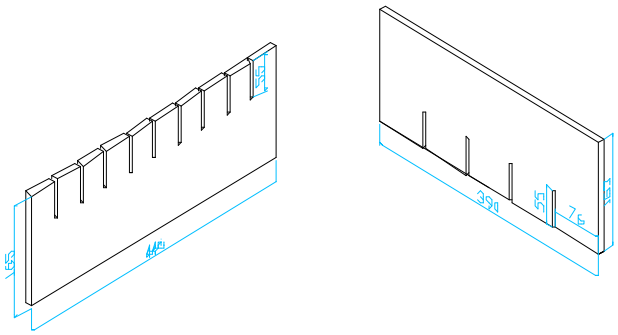

Dimension：尺寸

440*82.5*3mm,
390*82.5*3mm
平卡：435*385*3mm

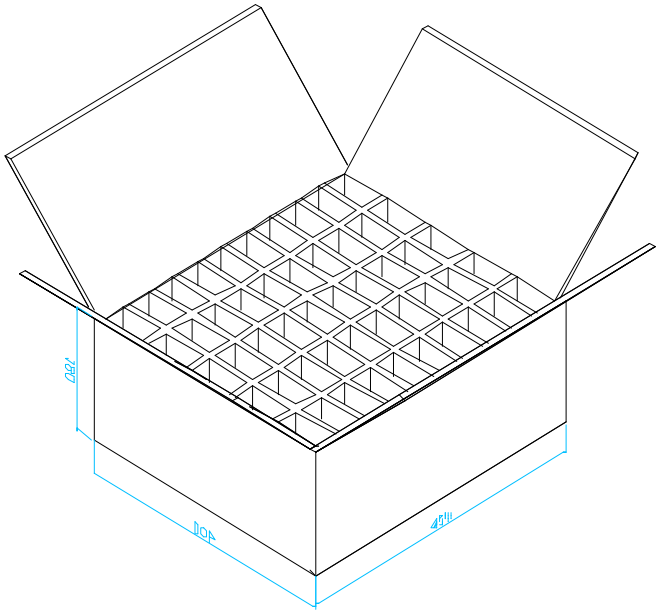

QTY/Carton：数量/外箱

100PCS，10*5*1；2 层

Carton Dimension：外箱尺寸

450*400*180mm.*5mm

11. Sample Test Report / 样品测试报告

Customer / 客户		Tester/测试员		Date: 2015-03-10
Design No./ 设计编号：		Model No. / 机型：GM-01120150-S04		

Test Items /测试项目	Test Condition / 测试条件	Sample quantity and test result /测试结果						
		#1						PASS / FAIL
Unload output voltage / (CC mode)空载输出电压（0.0A） 11.4Vdc~12.6Vdc								
	120Vac	12.36						PASS
	230Vac	12.39						PASS
Rated load output voltage / (CC mode)额定负载输出电压（1.5A） 11.4Vdc~12.6Vdc								
	120Vac	11.96						PASS
	230Vac	11.92						PASS
Rate Load Cold Ripple(CC mode)冷态纹波 (1.5A) ＜120mV								
	120Vac	50						PASS
	230Vac	35						PASS
AC Over Voltage Protection AC 过压保护 300-350		-----						-----
		-----						-----
		-----						-----
Short-circuit protection test / 短路保护测试	100Vac	OK						PASS
	220Vac	OK						PASS
Hi-pot / 介电强度	3000Vac/5 mA/3 秒	OK						PASS
Efficiency / 效率＞80.4%	@220V	81.5%						PASS
450V Inrush 冲击	450V full load	-----						----